集成制动阀组 JZF

特　点

- 采用进口可靠空气电磁阀，抗污能力强，不易生锈、发卡
- 线圈可长期通电
- 一体化集成实现无管连接。
- 手动/自动互为闭锁，安全可靠。
- 各元件的动密封采用自补偿结构，密封性好，结构紧凑。
- 集成板和阀板均采用硬质铝合金，体积小，重量轻

工 作 原 理

风闸控制系统

该装置主要由两个进口的手柄阀SF1、SF2和一个进口的立式电磁空气阀AKF以及一块集成块组成。在集成块的基础上还可增设压力检测显示模块及过滤器等。

一、自动控制

当手柄阀SF1转到自动位置，手柄阀SF2转到0位时，通过控制电磁空气阀AKF的左、右电磁铁，可实现自动加闸和自动反冲的功能。

二、手动控制

当手柄阀SF1转到手动位置时：

手柄阀SF2转到加闸位置，可实现手动加闸。

手柄阀SF2转到反冲位置，可实现手动反冲。

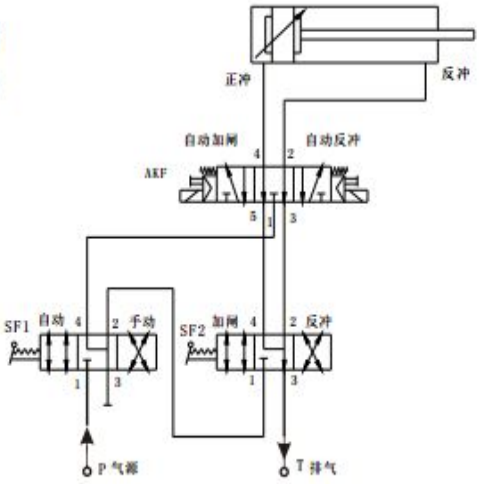

主 要 技 术 参 数

额定压力：1MPa

通　　径：φ10、φ15、或更大

工作电压：220VAC/DC、110VAC/DC、24VDC

集成块材质：铝合金

集成块颜色：银灰色

结　构　图

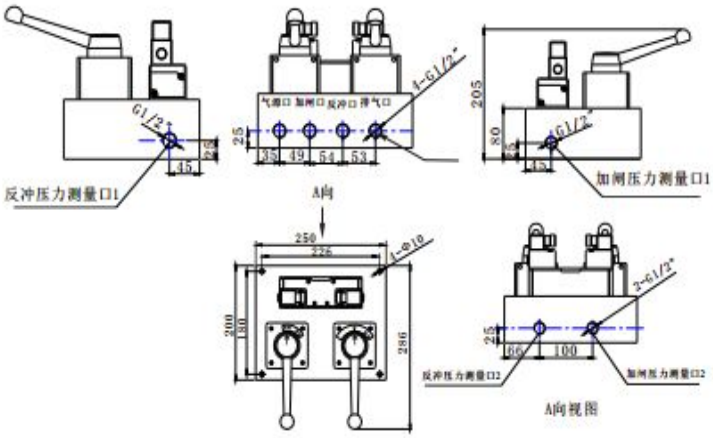

选　型　说　明

JZF — □ □

工作方式：

A：单稳态　B：双稳态

工作电压：

1：DC220V　2：AC220V　3：DC24V

4：DC110V　5：AC110V